ՔԻՎԱՊԱՏԻ ԱՌԿԱ ԵՎ ՔԱՆԴՎՈՂ ՏԱՐՐԵՐԻ ՀԱՏԱԿԱԳԻԾ
Մ1 : 100

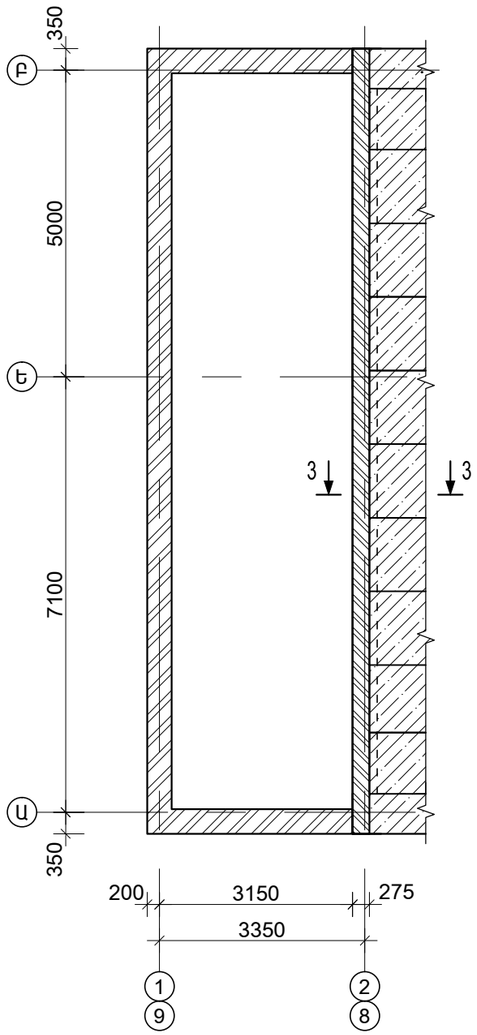

ԿՏՐՎԱԾՔ 4 - 4
Մ1 : 25

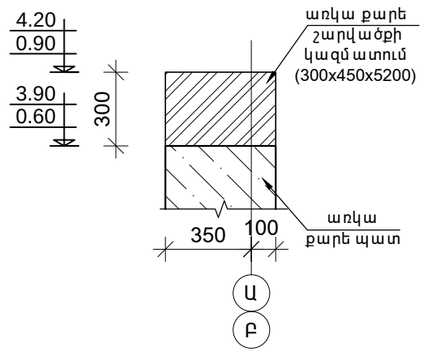

N N	ՆՇԱՆԱԿՈՒՄ	ԱՆՎԱՆՈՒՄ	ՔԱՆ. հատ	ՁԱՆԳՎԱԾ 1 տարրի համար կգ	ԱՄԲՈՂՋ ՁԱՆԳՎԱԾ կգ	ԾԱՎԱԼ մ^3
		ԱՊԱՄՈՆՏԱԺՄԱՆ ԵՎ ԿԱՋՄԱՏՄԱՆ ԱՇԽԱՏԱՆՔՆԵՐ				
		ՔԱՐԵ ՇԱՐՎԱԾՔ				
		Պատ «Ա» առանցքով				20.00 մ^3
		Պատ «Բ» առանցքով				16.50 մ^3
		Քիվապատեր «2» ԵՎ «8» առանցքներով (1800x3400x160)				6.20 մ^3
		Պատեր «1» ԵՎ «9» առանցքներով (12800x3900x400)				20.00 մ^3
		ԾԱԾԿԻ ՏԱՐՐԵՐ				
		Հավաքովի ե/բ սալերի քանդում (6000x1200x220)	12			0.87 մ^3
		Միաձույլ ե/բ սալերի բետոնի քանդում (400x3000x150)	2			0.40 մ^3
		Հավաքովի ե/բ անցքավոր սալերի ապամոնտաժում (1500x5700x220)	4	2086.00	8344.00	
		Հավաքովի ե/բ հոծ սալերի ապամոնտաժում (1800x3400x160)	2	2500.00	5000.00	
		Խամքարաբետոնի շերտի քանդում սալերի վրայից (1800x3400x60)	2			0.37 մ^3
		Միաձույլ ե/բ գոտու կազմատում				17.60 մ^3

2 - 2

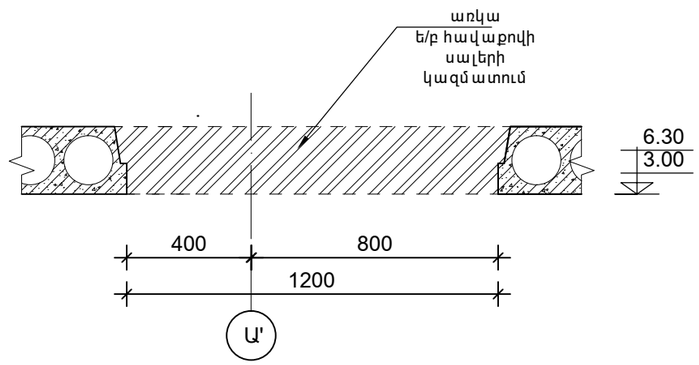

1 - 1

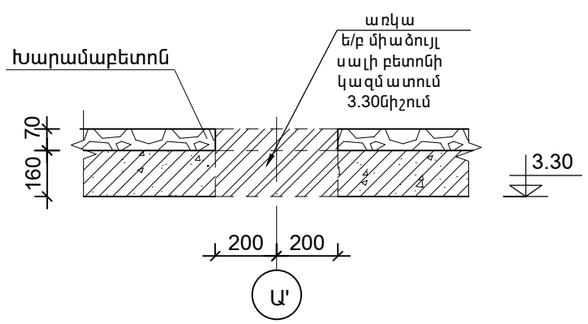

ԿՏՐՎԱԾՔ 3 - 3
Մ1 : 25

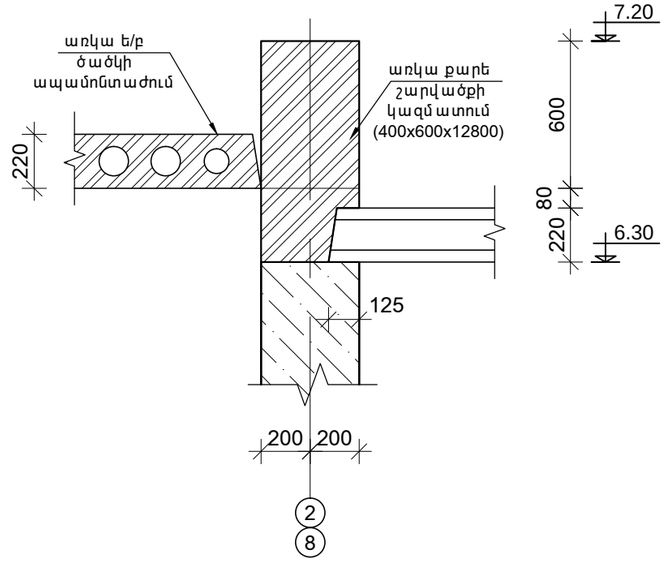

ԳԼԽ. ՃԱՐՏ.	Ա.ՅՈՎՀԱՆՆԻՍՅԱՆ			ԿՈՏԱՅՔԻ ՄԱՐԶԻ ԱԲՈՎՅԱՆԻ ԹԻՎ 3 ՄԱՆԿԱՊԱՐՏԵԶԻ ՎԵՐԱԿԱՌՈՒՑՄԱՆ ՆԱԽԱԳԾԱՅԻՆ ԱՇԽԱՏԱՆՔՆԵՐԻ ԻՐԱԿԱՆՑՈՒՄ	TPD - 19 (TKQ - 08)		ԿԵ
Ն.Գ.Ճ.	Լ.ԱՂԱՋԱՆՅԱՆ				ՓՈՒԼ	ԹԵՐԹ	ԹԵՐԹԵՐ
ԲԱԺՆԻ ՊԵՏ	Լ.ԱՂԱՋԱՆՅԱՆ				Ա	4	57
ԳԼԽ.ՄԱՍՆ.	Կ.ԳՐԻԳՈՐՅԱՆ			ԿՏՐՎԱԾՔՆԵՐ, ՄԱՍՆԱԳԻՐ			
ՆԱԽԱԳԾԵՑ.	Ա.ՊԱՊՈՅԱՆ						